24V SN LINE FIX E-06 AHB Downlights

Voor aansluiting op INOTEC noodverlichting systemen met 24V eindcircuits

INOTEC Noodverlichting

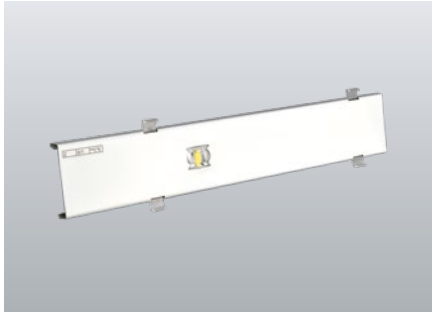

LED vluchtrouteverlichting armatuur met geoptimaliseerde lichtspreiding t.b.v. vluchtroutes waar een langwerpig lichtpatroon wenselijk is, zoals in gangen en rechthoekige ruimtes . Door de hoge lichtopbrengst zeer geschikt voor grote ophanghoogtes. Geschikt voor Trilux E-Line lichtlijnsysteem E-Line Next Fix 0765... 7LV+5LV of 7LV+7LV en is gereedschaploos te bevestigen aan het E-Line draagprofiel. Voorzien van 4-Chip LED voor maximale veiligheid.

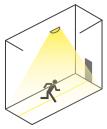

Technische gegevens

Materiaal:	Gelakt plaatstaal	**Nom. stroom DC:**	110 mA
Lichtbron:	1 x 1,8W LED module	**Beschermingsklasse:**	I
Lumenoutput:	287 lm	**Rijgklem:**	max. 2,5 mm² aderdikte
Nom. spanning DC:	24 V ±20 %	**Temperatuurbereik:**	-15...+40 °C

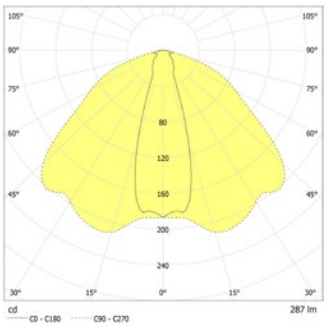

Plafondmontage: Minimale verlichtingsterkte 1,0lx op de het hart van de vluchtroute, onderhoud factor 0,8

[m]				
5.0	6.5	16.0	5.8	1.9
6.0	7.0	17.2	5.2	2.1
7.0	7.3	18.4	5.5	2.3
8.0	7.3	19.5	5.8	2.4
9.0	6.8	20.3	6.2	2.4
10.0	6.0	20.7	6.5	2.4
11.0	5.4	20.7	6.7	2.2
12.0	4.2	20.0	6.8	0.7

Artikel

SN LINE FIX E -06 AHB LED 24V

Kleuren	RAL 9005	RAL 9006	RAL 9016
Art. Nr.	102450184	102450083	102449982

voor montage in 07650Fi L... 7+7LV... oder 07650Fi... 7LV+5LV...Trilux E-LINE NEXT FIX Trunc

Lichtkleur: 4000 K

Bescherming: IP50

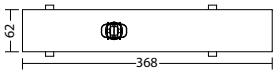

SN LINE FIX E -06 AHB LED 24V

Kleuren	RAL 9005	RAL 9006	RAL 9016
Art. Nr.	101351559	101351458	101351357

voor montage in 07650Fi L... 7+7LV... oder 07650Fi... 7LV+5LV...Trilux E-LINE NEXT FIX Trunc

Lichtkleur: 4000 K

Bescherming: IP20

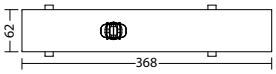

Omschrijving	Accessoires	Art. nr.
L-JET 3 - max. 24V DC, 320mAconst		101421176