Betriebsanleitung

INOTEC Sicherheitstechnik GmbH

SN 6307 LED Pollerleuchte

LED-Sicherheits- / Orientierungsleuchte

Sicherheitsleuchte zum Anschluss an 230V-Gruppen- und Zentralbatterie-Anlagen oder 24V-Sicherheitsstromversorgungsanlagen nach DIN VDE 0108 und EN 50171.
Ausführung gem. DIN EN 1838 und DIN EN 60598-2-22.
Funkentstörung gem. DIN EN 55015.

Technische Daten

Anschlussspannung:	siehe Typenschild
Zul. Temp. Bereich:	siehe Typenschild
Schutzklasse:	siehe Typenschild
Schutzart:	siehe Typenschild
Leuchtmittel:	LEDs

Hinweise

INOTEC Sicherheitstechnik GmbH

Allgemeine Hinweise

- Nach dem Auspacken des Produktes nehmen Sie bitte eine Überprüfung auf Vollständigkeit und erkennbare äußere Beschädigungen vor. Melden Sie offensichtliche Beschädigungen sofort, da wir spätere Reklamationen nicht anerkennen.
- Die Hinweise der Montage- und Betriebsanleitung sind vor der ersten Inbetriebnahme zu beachten!
- Im Zuge der Produktverbesserung behalten wir uns technische Änderungen vor.
- Bei fehlerhafter Installation bzw. Eingriff in das Produkt erlischt der Garantieanspruch!
- Für Schäden, die auf Grund der Nichtbeachtung dieser Montage- / Betriebsanleitung entstehen, übernehmen wir keine Haftung.
- Generell sind nur Originalersatzteile zu verwenden!

Sicherheitshinweise

- Die Installation darf nur durch Elektrofachkräfte erfolgen.
- Dieses Produkt ist ein sicherheitstechnisches Betriebsmittel, es ist entsprechend der nationalen Vorschriften zu prüfen.
- Das Produkt ist bestimmungsgemäß und nur in einwandfreiem, unbeschädigtem Zustand zu betreiben.
- Vor Arbeiten an dem Produkt ist dieses in jedem Fall von der Netz- und Batteriespannung zu trennen!
- Für die Installation und den Betrieb dieses Produktes sind die nationalen Sicherheits- und Unfallverhütungsvorschriften zu beachten.
- Es ist Montagematerial, das für das Gewicht des Produktes sowie dessen Montagefläche geeignet ist, zu verwenden. Eine ausreichende Tragfähigkeit der Montagefläche ist zu prüfen.
- Am Ende der Installation ist zu prüfen, ob alle Komponenten der Leuchte fest miteinander verbunden sind.

Hinweise

INOTEC Sicherheitstechnik GmbH

Hinweise zur elektrischen Montage entnehmen Sie der beiliegenden Betriebsanleitung des entsprechenden Versorgungsgerätes!
Für LED-Leuchten gilt:

Elektrische Bauteile, wie LEDs, sind empfindlich gegen elektrostatische Entladung und können bereits beim Berühren der Anschlüsse zerstört werden.
Für die Montage sind geeignete ESD-Schutzmaßnahmen zu treffen!
Das LED-Modul ist nur im spannungslosen Zustand anzuschließen!

Technische Änderungen vorbehalten!

Module, Leuchten, Verpackungsmaterialien und Batterien sind gemäß den Bestimmungen zu entsorgen!

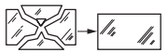

Jede zersprungene Schutzabdeckung ist zu ersetzen!

Anschluss

INOTEC Sicherheitstechnik GmbH

Kennzeichnung Notleuchten (Systemleuchten)
Nach DIN EN 60598-2-22 sind Notleuchten, entsprechend ihres Aufbaus und ihrer Konfiguration, vor der Installation auf dem Typenschild zu kennzeichnen.

Z	0/1	****	***

Im zweiten Feld der sich auf den Typenschild befindlichen Tabelle, sind die nicht zutreffenden Betriebsarten der Leuchte mit einem wasserfesten Stift zu streichen oder ggf. die zutreffende Betriebsart zu ergänzen.
0 Notleuchte in Bereitschaftsschaltung
1 Notleuchte in Dauerschaltung
2 Kombinierte Notleuchte in Bereitschaftsschaltung
3 Kombinierte Notleuchte in Dauerschaltung

Zum Durchschleifen des Erdleiters oder für dessen Ende ist eine isolierte Klemme zu verwenden. Diese Klemme ist gem. DIN EN 60598-1 mit dem Buschstaben „E“ zu kennzeichnen!

Operating Instruction

INOTEC Sicherheitstechnik GmbH

SN 6307 LED Bollard luminaire

LED-safety luminaires

Safety luminaires to EN 1838 for the connection to 230V Low- or Central Power Supply systems or 24V Safety Power Supply systems as per EN 50171 and VDE 0108.
Built to EN 1838 and EN 60598-2-22 .
EMC protection to EN 55015.

Technical data

Mains voltage:	see type label
Amb. temp. range:	see type label
Protection class:	see type label
Protection category:	see type label
Light source:	LEDs

Notes

INOTEC Sicherheitstechnik GmbH

Important notes

- After unpacking kindly check for complete delivery and any visible external damages. Furthermore, inform us about obvious damages at once, as we do not accept complaints that reach us at a later time.
- The mounting and operating instructions have to be observed prior to the initial start up / comissioning!
- In the interest of product improvement we reserve the right to make technical changes to the appliance.
- All guarantee claims cease in case of wrong installation or of any intervention on the products.
- We assume no liability for damages caused by not observing the mounting and operating instructions.
- Generally only original spare parts shall be used!

Safety notes

- The installation has to be carried out by qualified electricians.
- This product is a safety relevant device. Tests must be carried out according to national standards.
- The product must be operated in accordance with its intended purpose and only in a faultless, undamaged condition.
- Prior to carrying out any work on the product it has to be disconnected from mains- and battery voltage.
- The national safety and accident prevention regulations must be observed for the installation and operation of this product.
- The mounting material used has to be suitable for the weight of the product as well as for its mounting surface. A sufficient load bearing capacity of the mounting surface has to be checked.
- At the end of the installation it needs to be checked that all luminaire components are securely connected to each other.

Notes

INOTEC Sicherheitstechnik GmbH

Please read the user manual of the corresponding supply unit before electrical installation.
LED-luminaires:

Electrical components (e.g. LEDs) are sensitive to electrostatic discharge(ESD) and can already be destroyed when touching the terminals. Please observe suitable ESD protective measures while mounting!
The LED module has to be connected in a de-energised enegized state only!

Subject to technical changes!

Modules, luminaires, packing materials and batteries have to be disposed as per national environmental standards!

Shattered covers have to be replaced!

Connection

INOTEC Sicherheitstechnik GmbH

Marking exit luminaires (System)
According to EN 60598-2-22, the construction and configuration of the emergency luminaire has to be indicated on the type label.

Z	0/1	****	***

The luminaire operation mode has to be crossed out/added in the 2nd field of the type label. A waterproof marker has to be used.
0 emergency luminaire in non-maintained operation
1 emergency luminaire in maintained operation
2 combined emergency luminaire in non-maintained operation
3 combined emergency luminaire in maintained operation

An isolated terminal has to be use for feed through wiring and for the end of the earth wire. This terminal has to be marked with the character “E” according to E EN 60598-1!

Montageanleitung

INOTEC Sicherheitstechnik GmbH

Maße:
Dimensions:

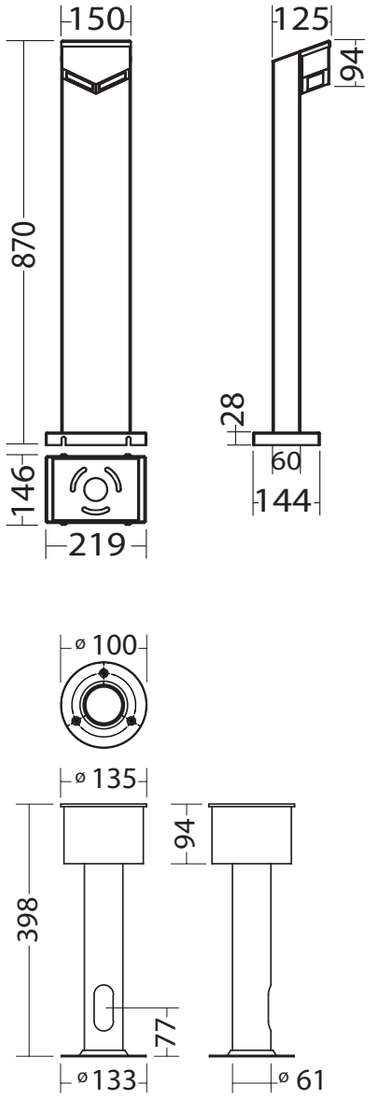

Mounting instruction

INOTEC Sicherheitstechnik GmbH

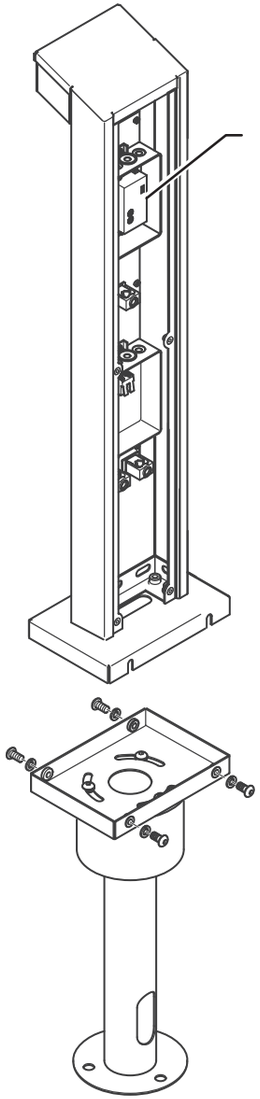

ET 9/24
Best.Nr./Order code
860 012
J-ET 9/24 SV
Best.Nr./Order code
860 011
NE-ET 9/24 SV
Best.Nr./Order code
860 014
L-JET 3
Best.Nr./Order code
860 023

Montage mit Erdstück
Mounting with earth spike

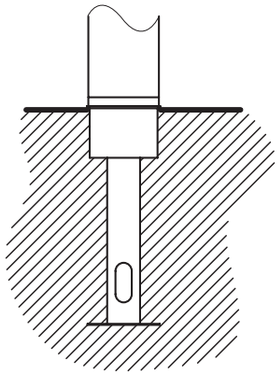

Montageanleitung

INOTEC Sicherheitstechnik GmbH

Montage Pollerleuchte:
Mounting bollard luminaire:

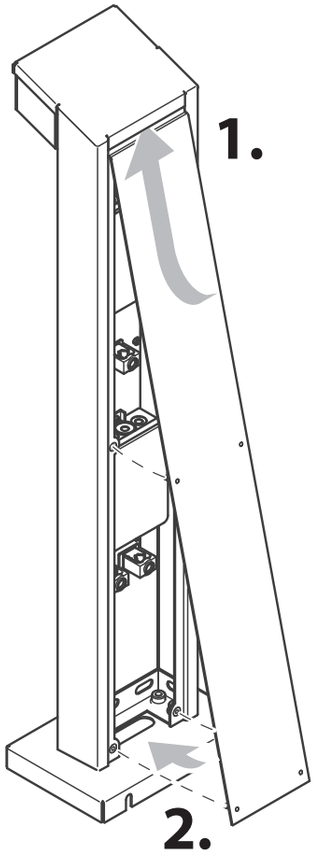

Montage mit Bodenplate
Mounting with base plate

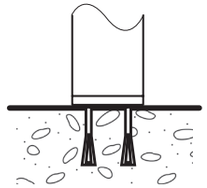

Schrauben und Dübel sind nicht im Lieferumfang enthalten
Screws and dowels not included in delivery

Mounting instruction

INOTEC Sicherheitstechnik GmbH

LED-Modul Wechsel:
Remove LED-change :

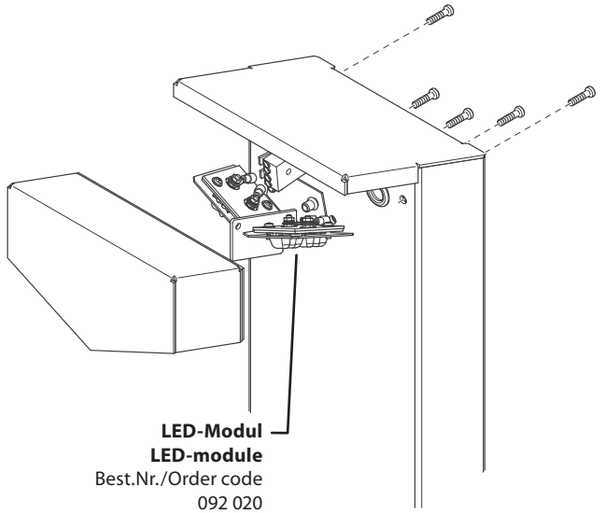

LED-Modul
LED-module
Best.Nr./Order code
092 020

INOTEC
Sicherheitstechnik GmbH
Am Buschgarten 17
D - 59 469 Ense

Telefon +49 29 38/ 97 30 - 0
Telefax +49 29 38/ 97 30 - 29
e-mail info@inotec-licht.de
www.inotec-licht.de

12/2017
708 194 A